CLA Shooting Brake



Технически данни

Моделна година 807+057
14.07.2026

Габаритни размери

CLA 180 Shooting Brake, CLA 200 Shooting Brake, CLA 200 4MATIC Shooting Brake, CLA 220 Shooting Brake и CLA 220 4MATIC Shooting Brake

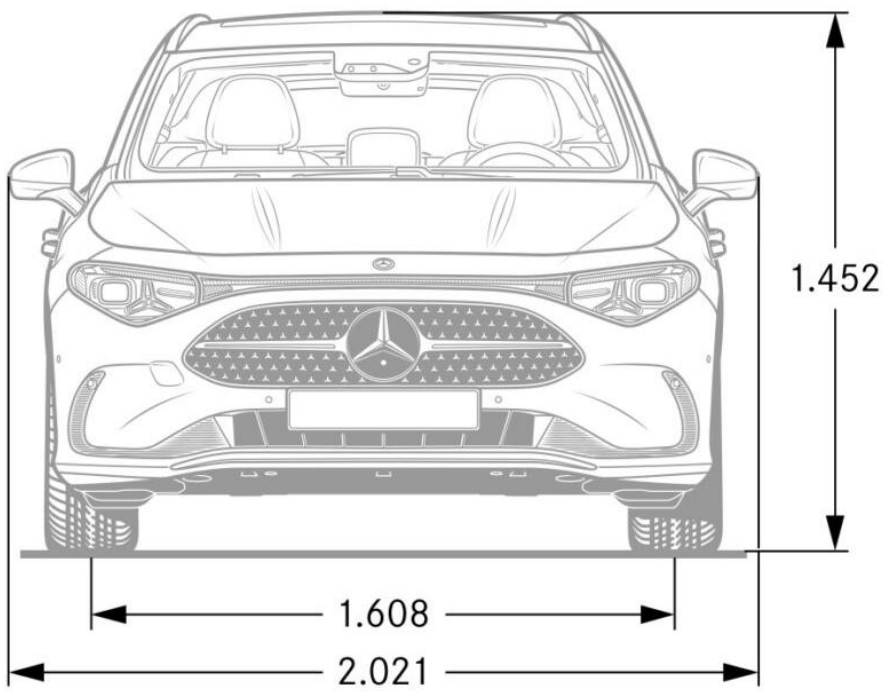

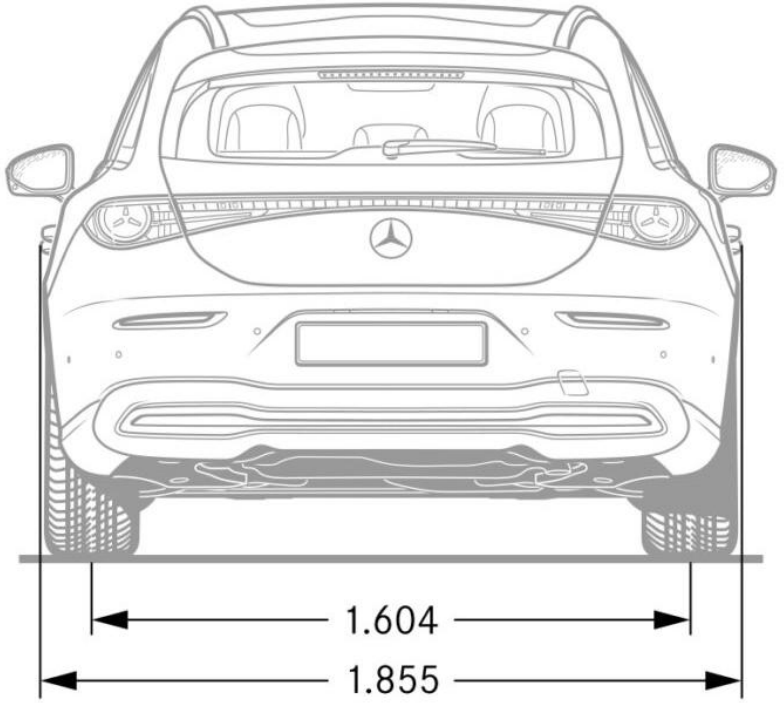

Линия Progressive

Габаритни размери

CLA 180 Shooting Brake, CLA 200 Shooting Brake, CLA 200 4MATIC Shooting Brake, CLA 220 Shooting Brake и CLA 220 4MATIC Shooting Brake

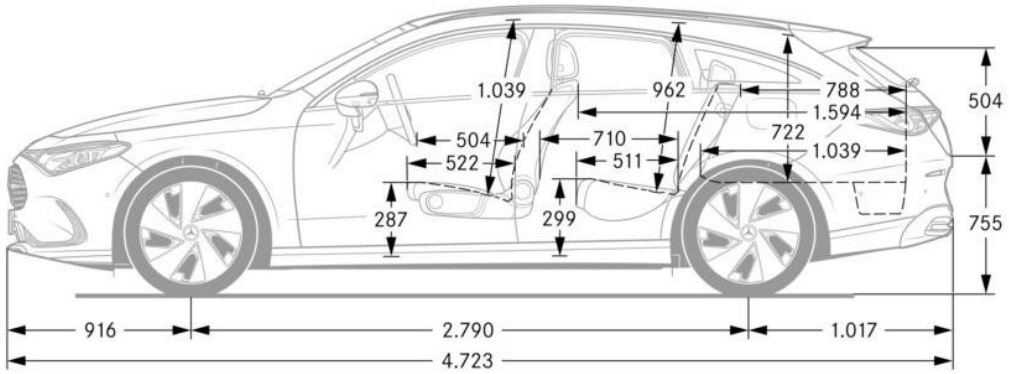

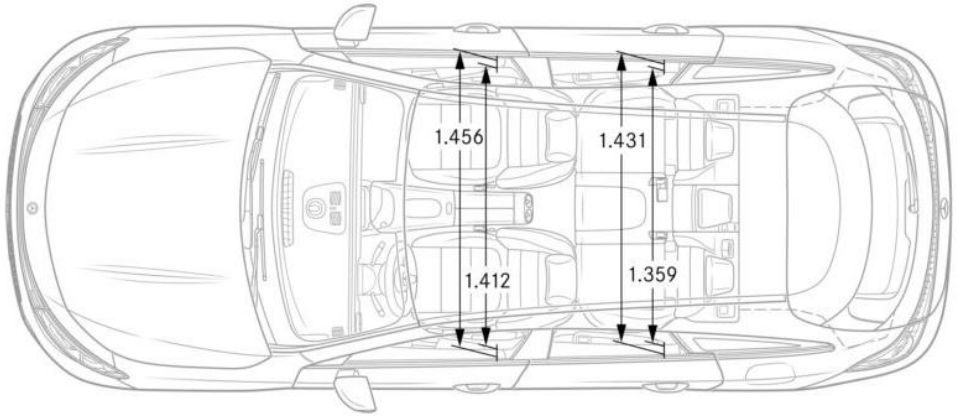

Линия Progressive

Габаритни размери

CLA 180 Shooting Brake, CLA 200 Shooting Brake, CLA 200 4MATIC Shooting Brake, CLA 220 Shooting Brake и CLA 220 4MATIC Shooting Brake

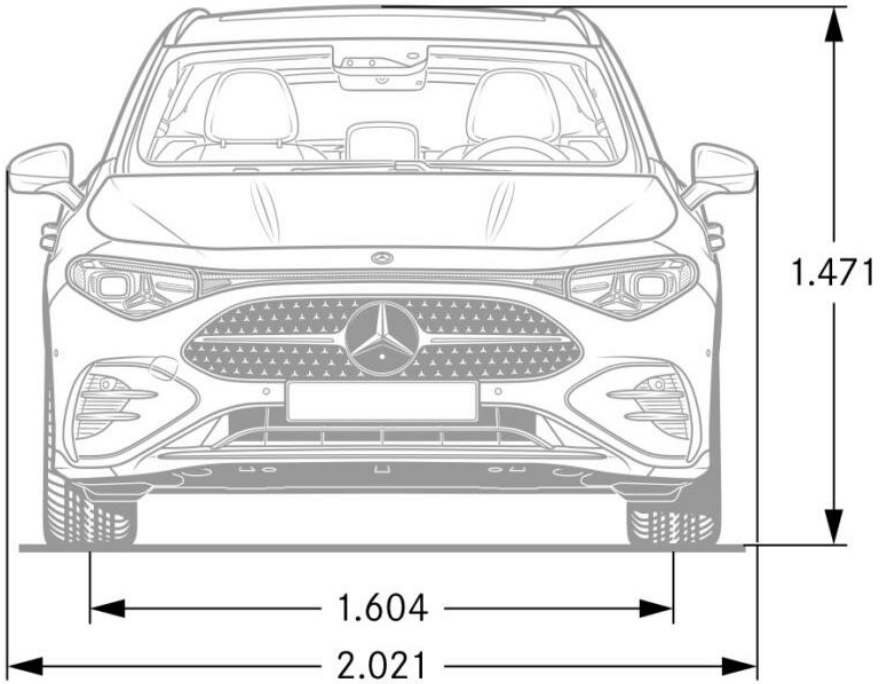

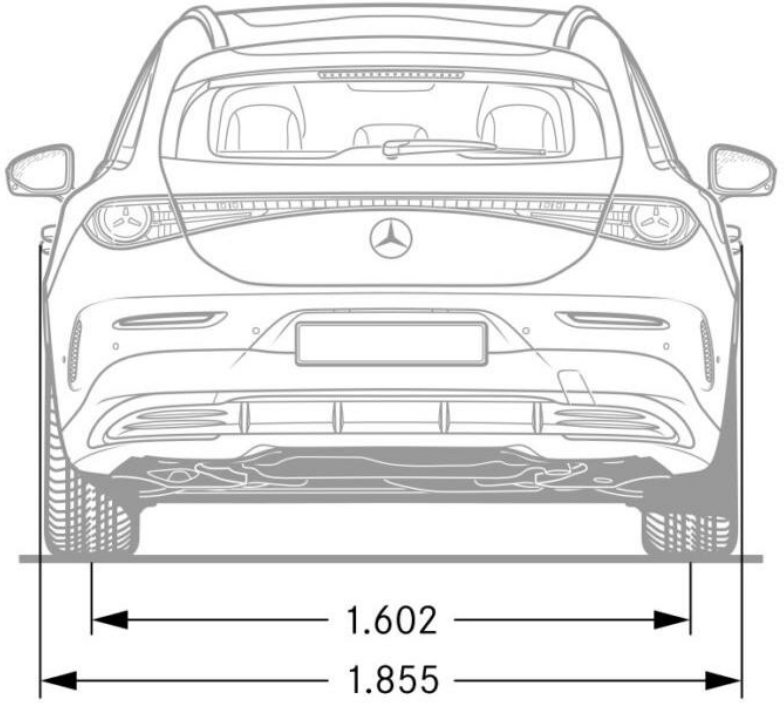

Линия AMG

Габаритни размери

CLA 180 Shooting Brake, CLA 200 Shooting Brake, CLA 200 4MATIC Shooting Brake, CLA 220 Shooting Brake и CLA 220 4MATIC Shooting Brake

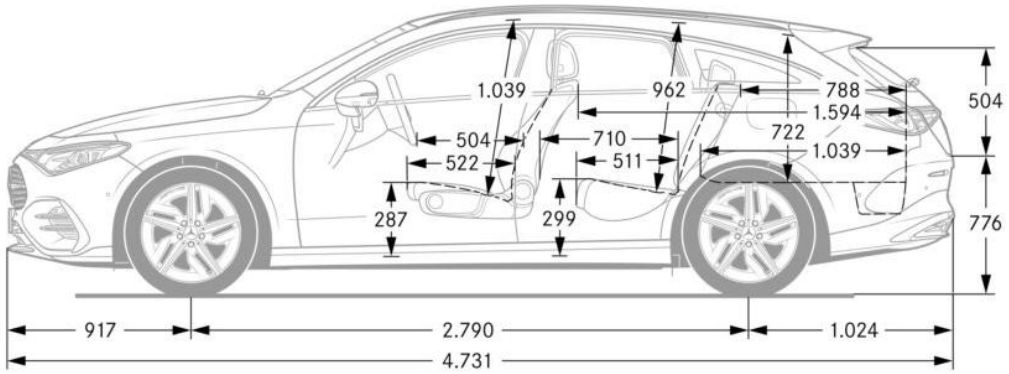

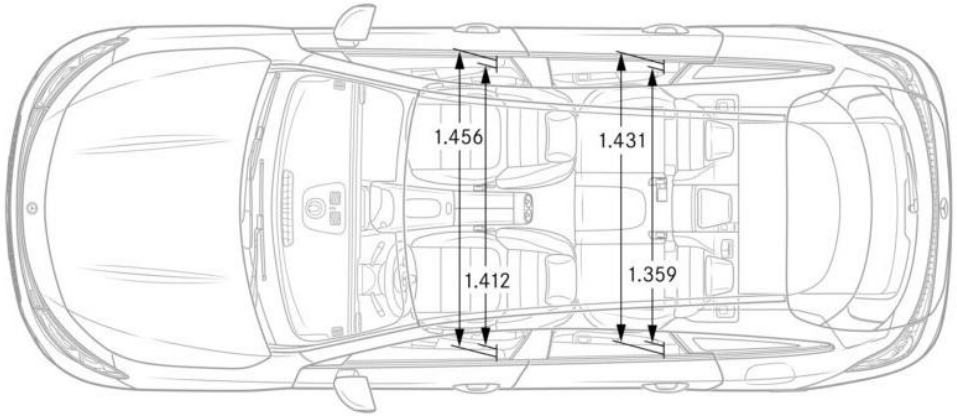

Технически данни

		CLA 180 Shooting Brake	CLA 200 Shooting Brake	CLA 200 4MATIC Shooting Brake	CLA 220 Shooting Brake	CLA 220 4MATIC Shooting Brake
Двигател		L4	L4	L4	L4	L4
Работен обем	$см^3$	1 499	1 499	1 499	1 499	1 499
Мощност	кВт / к.с.	100+22 / 136+30	120+22 / 163+30	120+22 / 163+30	140+22 / 190+30	140+22 / 190+30
Въртящ момент	Нм / обороти	200 / 1500-4500	250 / 1750-4000	250 / 1750-4000	300 / 2000-3500	300 / 2000-3500
Ускорение / максимална скорост	сек / км/ч	8,9 / 215	8,1 / 230	8,0 / 225	7,3 / 237	7,2 / 234
Скоростна кутия	автоматична	8G-eDCT	8G-eDCT	8G-eDCT	8G-eDCT	8G-eDCT
Обем на резервоара / резерва	л / л	43 / 5	43 / 5	51 / 5	43 / 5	51 / 5
Обем на багажника	л	455 – 1295	455 – 1295	455 – 1295	455 – 1295	455 – 1295
Тегло празен / полезен товар	кг	1710/435	1720/435	1785/430	1720/435	1785/435
Разход на гориво, комбиниран	л/100 км	5,5-5,0	5,5-5,0	5,8-5,3	5,6-5,1	5,9-5,3
Емисии CO_2, комбинирани	г/км	125-114	125-113	132-121	127-116	135-123

Стойностите за разхода на гориво и за емисиите на CO_2 са установени съгласно предписания измервателен метод. Те представляват "WLTP CO2 стойности" съгласно чл. 2(1) на Регламент за изпълнение (ЕС) 2017/1153 на Комисията.
Разходът на гориво е изчислен на базата на тези стойности. Посочените стойности се отнасят за автомобили с базово оборудване и варират в зависимост от избраните специални изпълнения.



София, Силвър Стар Ритейл, тел. 02 919 88 88 ▪ **Пловдив**, Силвър Стар Ритейл, тел. 032 654 600 ▪ **Бургас**, Силвър Стар Ритейл, тел. 0882 050 442 ▪ **Варна**, Силвър Стар Ритейл, тел. 052 502 282 ▪ **Русе**, Евро Старс, тел. 082 813 343

http://www.mercedes-benz.bg